WT 3000
SERİSİ

Özellikler

Oturarak Kullanımlı Transpalet

WT 3020-2.0 katlanabilir platform
mekanik yönlendirme

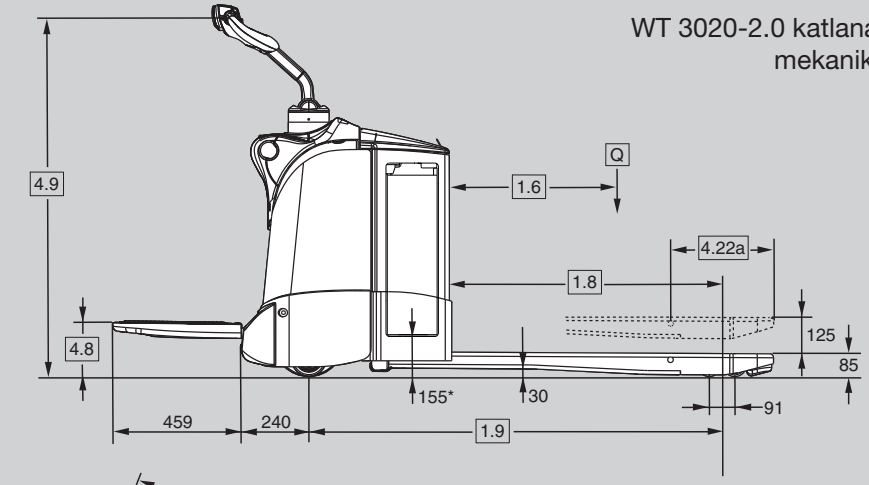

* akü çıkartma yüksekliği, kaldırma indirilmiş halde

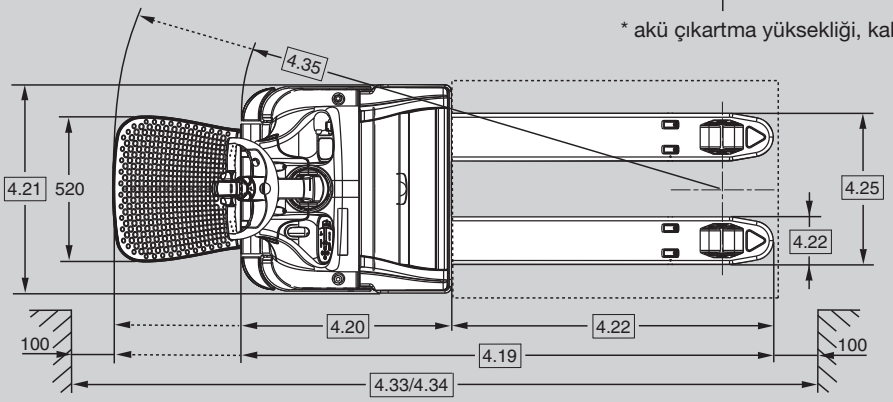

WT 3040-2.0 katlanabilir platform
elektronik ya da mekanik yönlendirme

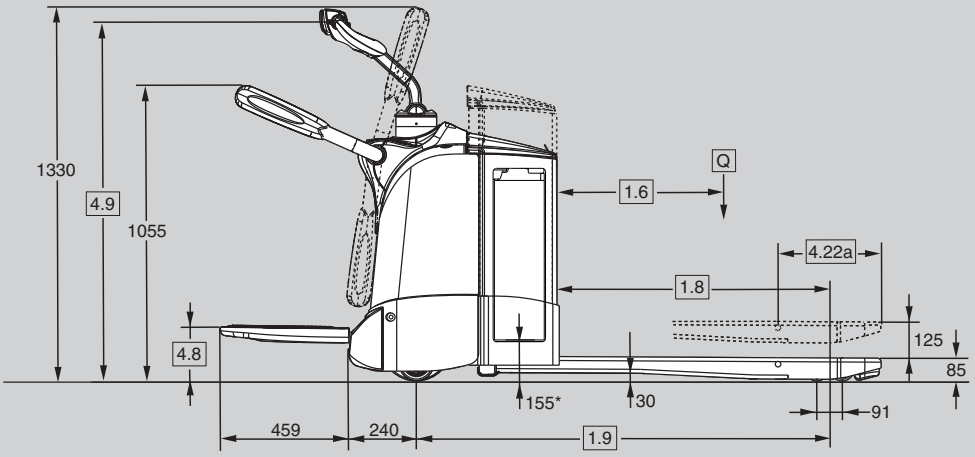

* akü çıkartma yüksekliği, kaldırma indirilmiş halde

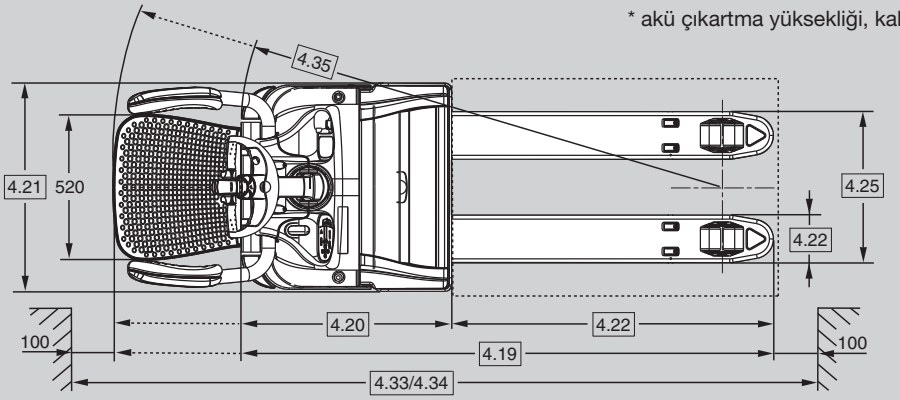

WT 3040-2.0 arkadan girişli sabit platform
elektronik ya da mekanik yönlendirme

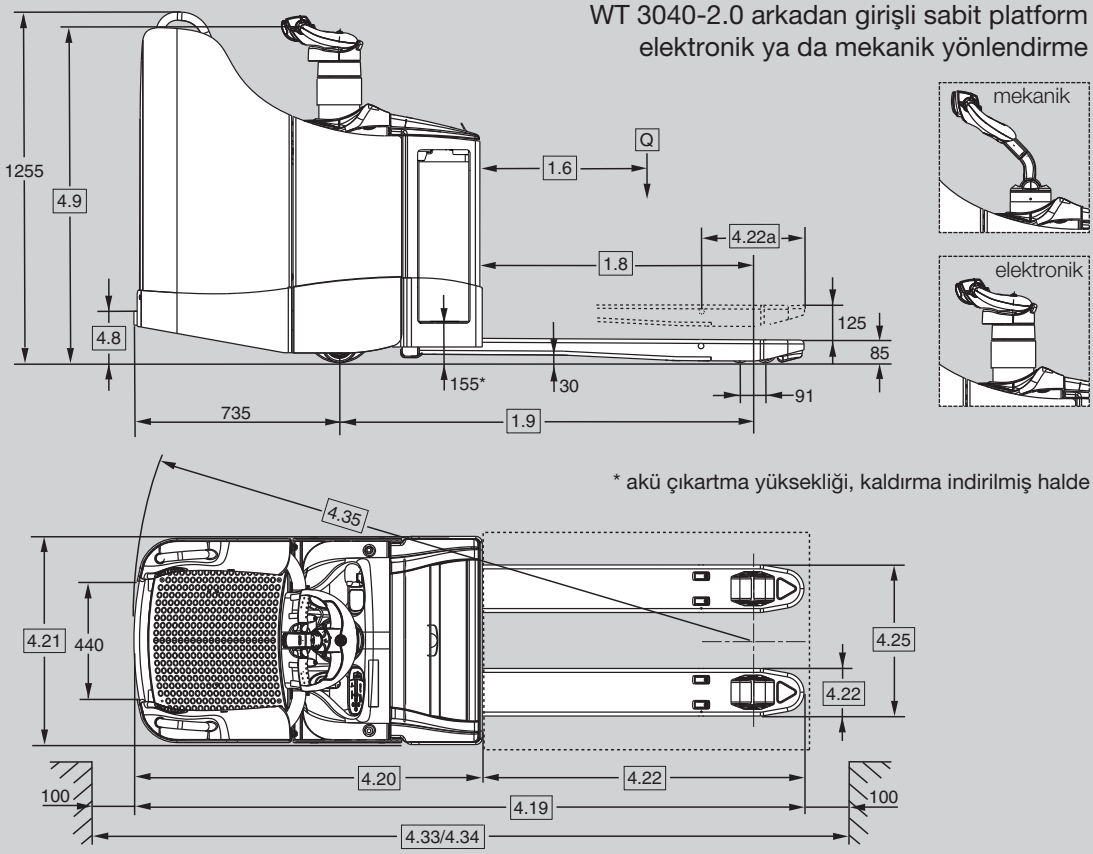

* akü çıkartma yüksekliği, kaldırma indirilmiş halde

WT 3040-2.0 yandan girişli sabit platform
elektronik yönlendirme

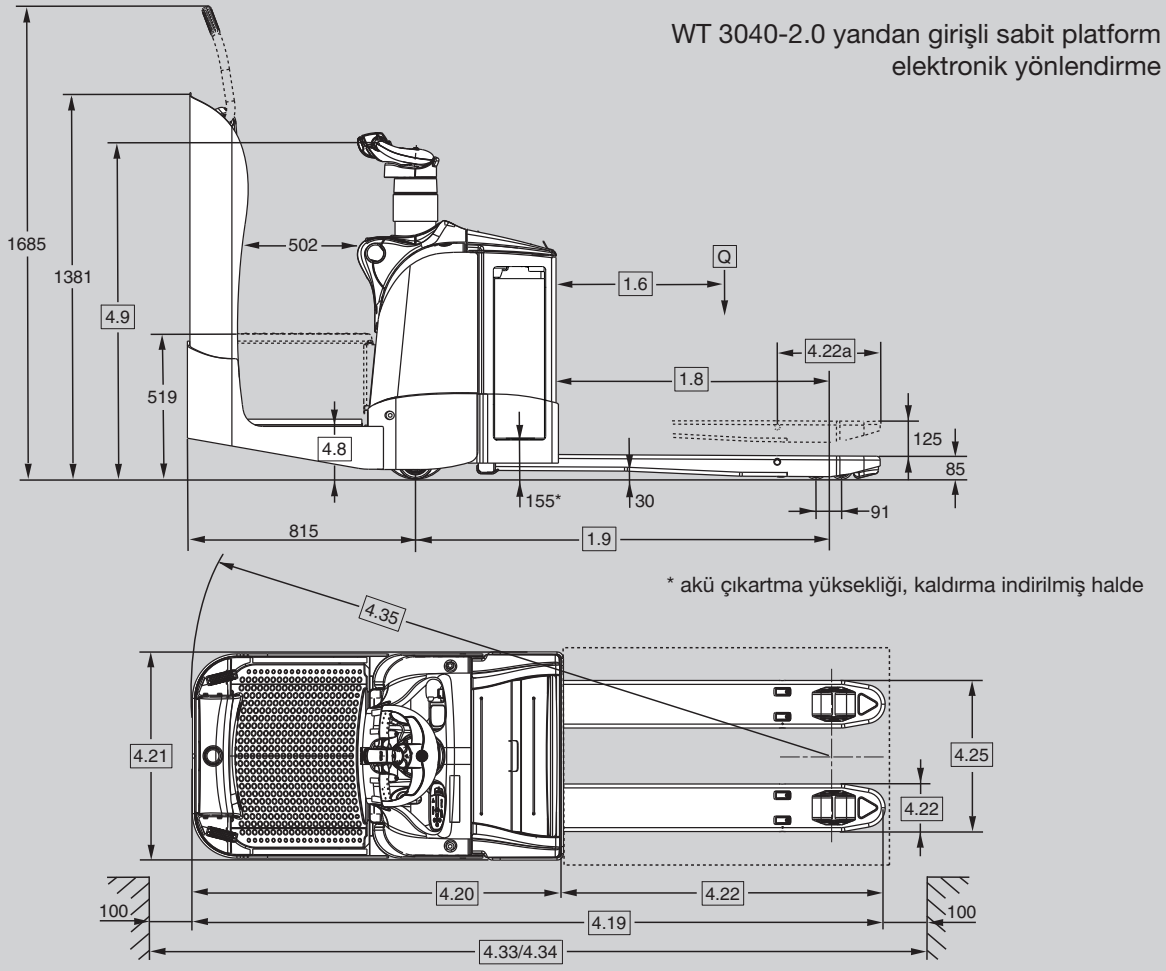

* akü çıkartma yüksekliği, kaldırma indirilmiş halde

Genel Bilgiler	1.1	**Üretici**				Crown Equipment Corporation						
	1.2	**Model**				WT 3020-2.0	WT 3040-2.0					
			yönlendirme türü			mekanik			elektrikli			
			platform türü			katlanabilir	katlanabilir	arkadan giriş	katlanabilir	arkadan giriş	yandan giriş	
	1.3	**Güç**				elektrikli						
	1.4	**Operatör Türü**				ayakta						
	1.5	**Yük Kapasitesi**		Q	t	2,0						
	1.6	**Yük Merkezi**		c	mm	bkz. tablo 1	bkz. tablo 2					
	1.8	**Yük Mesafesi**	kaldırılmış	x	mm	bkz. tablo 1	bkz. tablo 2					
	1.9	**Tekerlek Açıklığı**	kaldırılmış	y	mm	bkz. tablo 1	bkz. tablo 2					
Ağırlıklar	2.1	**Ağırlık**	aküsüz		kg	bkz. tablo 1	bkz. tablo 2					
	2.2	**Dingil Yükü**	yüklü, ön/arka		kg	bkz. tablo 1	bkz. tablo 2					
	2.3		ön/arka yüksüz		kg	bkz. tablo 1	bkz. tablo 2					
Lastikler	3.1	**Lastik Türü**				Vulkollan						
	3.2	**Tekerlek Boyutu**	ön		mm	Ø 230 x 70	Ø 230 x 70		Ø 250 x 75			
	3.3		arka		mm	Ø 82 x 110						
	3.4	**Ek Tekerlekler**	destek tekerleği*****		mm	Ø 125 x 50						
	3.5	**Tekerlekler**	sayı (x=tahrik tekeri) ön / arka			1x + 2/2						
	3.6	**İz Genişliği**	ön	b10	mm	512						
	3.7		arka	b11	mm	350 / 370 / 390 / 500						
Boyutlar	4.4	**Kaldırma Yüksekliği**		h3	mm	125						
	4.8	**Operatör Standı Yüksekliği**		h7	mm	186	186	197	186	197	197	
	4.9	**Dümen Kolu Yüksekliği**	sürüş konumunda asgari/azami	h14	mm	1056/1359	1056/1359	1054/1323	1056/1359	1249	1249	
	4.15	**Çatal Yüksekliği**	indirilmiş	h13	mm	85						
	4.19	**Toplam Yükseklik**	kaldırılmış	l1	mm	bkz. tablo 1	bkz. tablo 2					
	4.20	**Makine Uzunluğu**	kaldırılmış	l2	mm	bkz. tablo 1	bkz. tablo 2					
	4.21	**Dıştan dışa Genişlik -**		b1	mm	740						
	4.22	**Çatal Boyutu**		tyxgxu	mm	78 x 170 x 1150						
	4.22a	**Çatal Ucu Uzunluğu**			mm	bkz. tablo 1	bkz. tablo 2					
	4.25	**Genişlik Çatallar Arası**		b5	mm	bkz. tablo 1	bkz. tablo 2					
	4.32	**Yerden Yükseklik**	dingil merkezi	m2	mm	30						
	4.33	**Çalışma Koridoru Genişliği***	1000x1200 yana kaydırma, kaldırılmış	Ast	mm	1891/2316	1967/2392	–	1967/2392	–	–	
	4.34	**Çalışma Koridoru Genişliği****	800x1200 uzunluk, kaldırılmış	Ast	mm	2091/2516	2167/2592	2626	2167/2592	2626	2718	
	4.35	**Dönüş Yarı Çapı**	kaldırılmış	Wa	mm	bkz. tablo 1	bkz. tablo 2					
Performans	5.1	**Yürüyüş Hızı**	yüklü/yüksüz	km/saat		6,0 / 6,0 ◆	7,5 / 10,5		10,0 / 12,5			
	5.2	**Kaldırma Hızı**	yüklü/yüksüz		m/s	0,04 / 0,06						
	5.3	**İndirme Hızı**	yüklü/yüksüz		m/s	0,05 / 0,05						
	5.8	**Maks. Eğim Düzeyi**	Yüklü/yüksüz, 5 dak. derece		%	10 / 25			9 / 25			
	5.10	**Servis Freni**				elektrikli						
Motorlar	6.1	**Çekiş Motoru**	S2 60 dak.'da derece / H-sınıfı		kW	3,0	4,0					
	6.2	**Asansör Motoru*****	derece S3 %15		kW	1,3 (2,2)	1,3 (2,2)					
	6.3	**Akü**	DIN 43535'e göre			B						
		Maks. Akü Kutusu Boyutu******		uxgxy	mm	212x624x627 (284x624x627)	284 x 624 x 627 (288 x 628 x 784)					
	6.4	**Akü Voltajı********	nominal kapasite K5		V/Ah	24/230-270 (315-375)	24 / 315-375 (420-465)					
	6.5	**Akü Ağırlığı********	asgari/azami		kg	201/252 (270/325)	270 / 325 (382 / 439)					
Çeşitli	8.1	**Kontrolör Tipi**	sürüş			AC-transistör						
	8.4	**Ses Seviyesi**	EN 12053'e göre		dB(A)	≤ 70						

***** Ast hesaplaması, 1000 mm çatal uzunluğu ve 368 mm çatal ucu uzunluğuna sahip, platform yukarıda/aşağıda standart araç yapılandırmasını temel almaktadır

****** Ast hesaplaması, 1150 mm çatal uzunluğu ve 368 mm çatal ucu uzunluğuna sahip, platform yukarıda/aşağıda ya da sabit platformlu standart araç yapılandırmasını temel almaktadır

******* Çatal uzunluğu ≥1600 mm olduğunda, parantez içindeki değerleri kullanın

******** İsteğe bağlı büyük akü bölmesi için parantez içindeki değerleri kullanın

********* WT 3020 destek tekerlekleri, sabit türdedir

◆ 7,5 / 8,5 km/s, isteğe bağlı yan korkuluklarla

Tablo 1					WT 3020-2.0		
					katlanabilir platform, 250 Ah bölme		
1.6	**Yük Merkezi**		c	mm	500	600	600
1.8	**Yük Mesafesi** [1]		x	mm	740	890	940
1.9	**Tekerlek Açıklığı** [2 4]		y	mm	1193	1343	1393
2.1	**Ağırlık** [5]	aküsüz		kg	551	556	558
2.2	**Dingil Yükü** [6]	yüklü	ön	kg	1024	1121	1128
			arka	kg	1751	1658	1653
2.3	**Dingil Yükü** [6]	yüksüz	ön	kg	623	637	641
			arka	kg	151	142	140
4.19	**Toplam Yükseklik** [3 4]	platform yukarıda	l1	mm	1693	1843	1893
		platform aşağıda	l1	mm	2152	2302	2352
4.20	**Kafa Yüksekliği** [3 4]	platform yukarıda	l2	mm	693		
		platform aşağıda	l2	mm	1152		
4.22	**Çatal Boyutu**	kalınlık x genişlik		mm	78 x 170		
	Çatal Uzunluğu		l	mm	**1000**	**1150**	**1200**
4.22a	**Çatal Ucu Uzunluğu**			mm	368		
4.25	**Genişlik Çatallar Arası**		b5	mm	520/540/560/670		
4.35	**Dönüş Yarı Çapı** [2 4]	platform yukarıda	Wa	mm	1467	1617	1667
		platform aşağıda	Wa	mm	1893	2043	2093

Tablo 2	WT 3020-2.0 / WT 3040-2.0								
	katlanabilir platform, 375 Ah bölme								
500	600	600	700	800	900	1000	1100	1200
740	890	940	1140	1340	1540	1740	1890	2140
1269	1419	1469	1669	1869	2069	2269	2419	2669
576	581	583	589	619	631	643	655	671
1091	1139	1198	1280	1358	1414	1461	1472	1538
1809	1767	1709	1633	1585	1542	1507	1507	1457
715	732	737	754	781	796	809	820	834
186	174	171	159	162	159	158	160	161
1769	1919	1969	2169	2369	2569	2769	2919	3169
2228	2378	2428	2628	2828	3028	3228	3378	3628
769								
1228								
78 x 170								
1000	**1150**	**1200**	**1400**	**1600**	**1800**	**2000**	**2150**	**2400**
368								
520 / 540 / 560 / 670								
1543	1693	1743	1943	2143	2343	2543	2693	2943
1969	2119	2169	2369	2569	2769	2969	3119	3369

Tablo 2					WT 3040-2.0								375 Ah bölme							
					arkadan girişli platform								yandan girişli platform							
1.6	**Yük Merkezi**		c	mm	600	600	700	800	900	1000	1100	1200	600	600	700	800	900	1000	1100	1200
1.8	**Yük Mesafesi** [1]		x	mm	890	940	1140	1340	1540	1740	1890	2140	890	940	1140	1340	1540	1740	1890	2140
1.9	**Tekerlek Açıklığı** [2 4]		y	mm	1419	1469	1669	1869	2069	2269	2419	2669	1419	1469	1669	1869	2069	2269	2419	2669
2.1	**Ağırlık**	aküsüz		kg	637	639	645	675	687	699	711	727	873	875	881	911	923	935	947	963
2.2	**Dingil Yükü**	yüklü	ön	kg	1215	1274	1353	1430	1484	1529	1540	1605	1468	1526	1603	1679	1731	1776	1786	1850
			arka	kg	1746	1690	1616	1570	1528	1494	1495	1447	1730	1673	1602	1557	1516	1483	1485	1437
2.3	**Dingil Yükü**	yüksüz	ön	kg	808	812	827	853	866	878	888	901	1060	1064	1077	1102	1114	1125	1134	1147
			arka	kg	154	151	142	147	145	145	148	150	137	135	128	134	133	134	137	141
4.19	**Toplam Yükseklik** [3 4]		l1	mm	2413	2463	2663	2863	3063	3263	3413	3663	2494	2544	2744	2944	3144	3344	3494	3744
4.20	**Kafa Yüksekliği** [3 4]		l2	mm	1263								1344							
4.22	**Çatal Boyutu**	kalınlık x genişlik		mm	78 x 170															
	Çatal Uzunluğu		l	mm	**1150**	**1200**	**1400**	**1600**	**1800**	**2000**	**2150**	**2400**	**1150**	**1200**	**1400**	**1600**	**1800**	**2000**	**2150**	**2400**
4.22a	**Çatal Ucu Uzunluğu**			mm	368															
4.25	**Genişlik Çatallar Arası**		b5	mm	520 / 540 / 560 / 670															
4.35	**Dönüş Yarı Çapı** [2 4]		Wa	mm	2152	2202	2402	2602	2802	3002	3152	3402	2244	2294	2494	2694	2894	3094	3244	3494

Tablo 3					WT 3060-2.5								375 Ah bölme							
					katlanabilir platform								arkadan girişli platform							
1.6	**Yük Merkezi**		c	mm	500	600	600	700	800	1000	1200	1200	1200	600	600	700	800	1000	1200	1200	1200
1.8	**Yük Mesafesi** [1]		x	mm	748	898	948	1148	1348	1748	1815	1778	1564	898	948	1148	1348	1748	1815	1778	1564
1.9	**Tekerlek Açıklığı** [2 4]		y	mm	1277	1427	1477	1677	1877	2277	2344	2307	2093	1427	1477	1677	1877	2277	2344	2307	2093
2.1	**Ağırlık**	aküsüz		kg	656	668	671	687	701	730	752	751	745	724	727	743	757	786	808	807	801
2.2	**Dingil Yükü**	yüklü	ön	kg	1302	1355	1426	1522	1600	1717	1553	1520	1312	1432	1503	1597	1672	1787	1622	1590	1383
			arka	kg	2179	2138	2069	1989	1925	1837	2024	2055	2257	2116	2049	1971	1909	1824	2011	2042	2242
2.3	**Dingil Yükü**	yüksüz	ön	kg	783	803	808	829	847	877	879	876	857	880	885	904	920	947	948	945	928
			arka	kg	197	190	187	182	178	177	198	200	212	168	166	164	162	164	185	187	197
4.19	**Toplam Yükseklik** [3 4]	platform yukarıda	l1	mm	1769	1919	1969	2169	2369	2769	3169	3169	3169	2413	2463	2663	2863	3263	3663	3663	3663
		platform aşağıda	l1	mm	2228	2378	2428	2628	2828	3228	3628	3628	3628								
4.20	**Kafa Yüksekliği** [3 4]	platform yukarıda	l2	mm	769									1263							
		platform aşağıda	l2	mm	1228																
4.22	**Çatal Boyutu**	kalınlık x genişlik		mm	78 x 180																
	Çatal Uzunluğu		l	mm	**1000**	**1150**	**1200**	**1400**	**1600**	**2000**	**2400**	**2400**	**2400**	**1150**	**1200**	**1400**	**1600**	**2000**	**2400**	**2400**	**2400**
4.22a	**Çatal Ucu Uzunluğu**			mm	360	360	360	360	360	360	693*	730**	944**	360	360	360	360	360	693*	730**	944**
4.25	**Genişlik Çatallar Arası**		b5	mm	520 / 540 / 680																
4.35	**Dönüş Yarı Çapı** [2 4]	platform yukarıda	Wa	mm	1551	1701	1751	1951	2151	2551	2618	2581	2367	2160	2210	2410	2610	3010	3077	3040	2826
		platform aşağıda	Wa	mm	1977	2127	2177	2377	2577	2977	3044	3007	2793								

[1] Çatallar indirilmiş +40 mm
[2] Çatallar indirilmiş +58 mm
[3] Çatallar indirilmiş -18 mm
[4] İsteğe bağlı silindirli akü çıkartıcısı ile +67 mm
[5] 375 Ah bölmesiyle WT 3020 -23 kg
[6] 375 Ah bölmesiyle WT 3020 önde -23 kg
* Yalnızca tek yük tekerlekli
** Yalnızca tandem yük tekerlekli

WT 3060-2.5 katlanabilir platform
elektronik yönlendirme

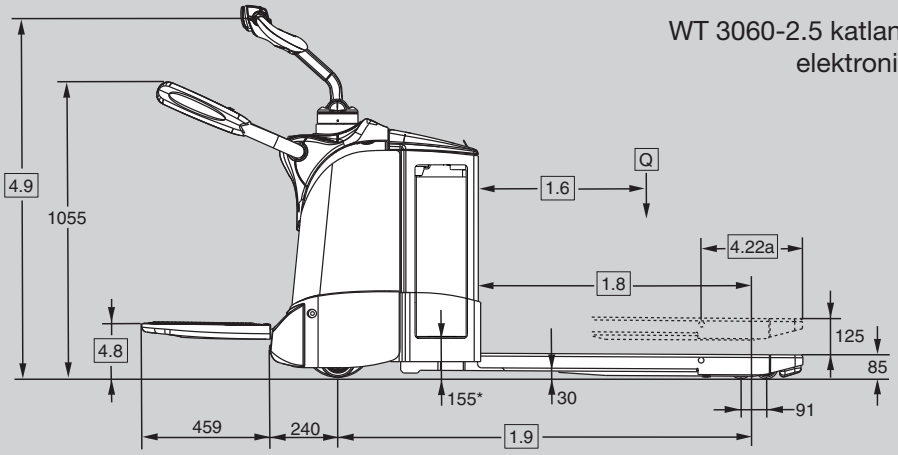

* akü çıkartma yüksekliği, kaldırma indirilmiş halde

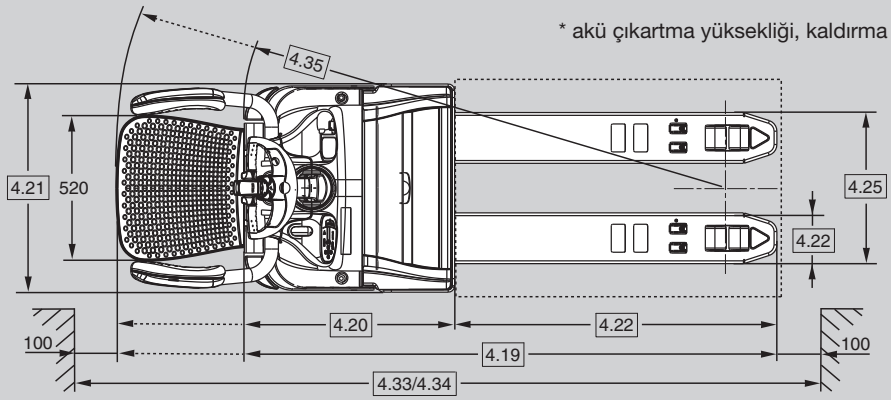

WT 3060-2.5 arkadan girişli sabit platform
elektronik yönlendirme

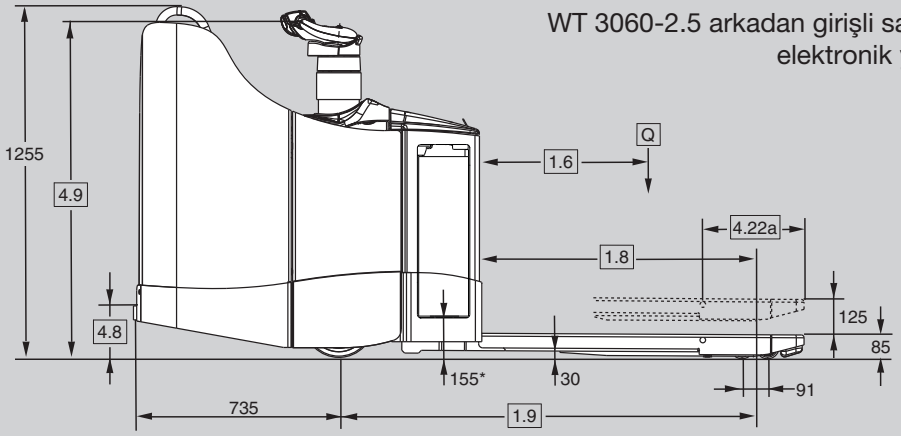

* akü çıkartma yüksekliği, kaldırma indirilmiş halde

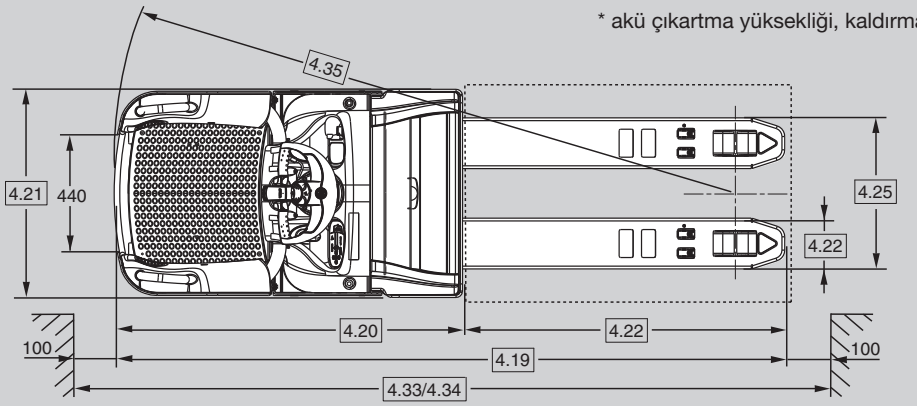

Genel Bilgiler	1.1	**Üretici**				Crown Equipment Corporation	
	1.2	**Model**				WT 3060-2.5	
			yönlendirme türü			elektrikli	
			platform türü			katlanabilir	arkadan giriş
	1.3	**Güç**				elektrikli	
	1.4	**Operatör Türü**				ayakta	
	1.5	**Yük Kapasitesi**		Q	t	2,5	
	1.6	**Yük Merkezi**		c	mm	bkz. tablo 3	
	1.8	**Yük Mesafesi**	kaldırılmış	x	mm	bkz. tablo 3	
	1.9	**Tekerlek Açıklığı**	kaldırılmış	y	mm	bkz. tablo 3	
Ağırlıklar	2.1	**Ağırlık**	aküsüz		kg	bkz. tablo 3	
	2.2	**Dingil Yükü**	yüklü, ön/arka		kg	bkz. tablo 3	
	2.3		ön/arka yüksüz		kg	bkz. tablo 3	
Lastikler	3.1	**Lastik Türü**				Vulkollan	
	3.2	**Tekerlek Boyutu**	ön		mm	Ø 250 x 75	
	3.3		arka		mm	Ø 82 x 110	
	3.4	**Ek Tekerlekler**	destek tekerleği		mm	Ø 125 x 50	
	3.5	**Tekerlekler**	sayı (x=tahrik tekeri) ön / arka			1x + 2/2	
	3.6	**İz Genişliği**	ön	b10	mm	512	
	3.7		arka	b11	mm	350 / 370 / 500	
Boyutlar	4.4	**Kaldırma Yüksekliği**		h3	mm	125	
	4.8	**Operatör Standı Yüksekliği**		h7	mm	186	197
	4.9	**Dümen Kolu Yüksekliği**	sürüş konumunda asgari / azami	h14	mm	1056 / 1359	1249
	4.15	**Çatal Yüksekliği**	indirilmiş	h13	mm	85	
	4.19	**Toplam Yükseklik**	kaldırılmış	l1	mm	bkz. tablo 3	
	4.20	**Makine Uzunluğu**	kaldırılmış	l2	mm	bkz. tablo 3	
	4.21	**Dıştan dışa Genişlik**		b1	mm	740	
	4.22	**Çatal Boyutu**		tyxgxu	mm	78 x 180 x 1150	
	4.22a	**Çatal Ucu Uzunluğu**			mm	bkz. tablo 3	
	4.25	**Genişlik Çatallar Arası**		b5	mm	bkz. tablo 3	
	4.32	**Yerden Yükseklik**	dingil merkezi	m2	mm	30	
	4.33	**Çalışma Koridoru Genişliği***	1000x1200 yana kaydırma, kaldırılmış	Ast	mm	1967 / 2392	–
	4.34	**Çalışma Koridoru Genişliği****	800x1200 uzunluk, kaldırılmış	Ast	mm	2167 / 2592	2626
	4.35	**Dönüş Yarı Çapı**	kaldırılmış	Wa	mm	bkz. tablo 3	
Performans	5.1	**Yürüyüş Hızı**	yüklü/yüksüz		km/saat	9,0 / 12,5	
	5.2	**Kaldırma Hızı**	yüklü/yüksüz		m/s	0,04 / 0,06	
	5.3	**İndirme Hızı**	yüklü/yüksüz		m/s	0,05 / 0,05	
	5.8	**Maks. Eğim Düzeyi**	Yüklü/yüksüz, 5 dak. derece		%	8 / 25	
	5.10	**Servis Freni**				elektrikli	
Motorlar	6.1	**Çekiş Motoru**	S2 60 dak.'da derece / H-sınıfı		kW	4,0	
	6.2	**Asansör Motoru**	derece S3 %15		kW	2,2	
	6.3	**Akü**	DIN 43535'e göre			B	
		Maks. Akü Kutusu Boyutu***		uxgxy	mm	284 x 624 x 627 (288 x 628 x 784)	
	6.4	**Akü Voltajı*****	nominal kapasite K5		V/Ah	24 / 315-375 (420-465)	
	6.5	**Akü Ağırlığı*****	asgari/azami		kg	270/325 (382/439)	
Çeşitli	8.1	**Kontrolör Tipi**	sürüş			AC-transistör	
	8.4	**Ses Seviyesi**	EN 12053'e göre		dB(A)	≤ 70	

* Ast hesaplaması, 1000 mm çatal uzunluğu ve 368 mm çatal ucu uzunluğuna sahip, platform yukarıda/aşağıda standart araç yapılandırmasını temel almaktadır

** Ast hesaplaması, 1150 mm çatal uzunluğu ve 360 mm çatal ucu uzunluğuna sahip, platform yukarıda/aşağıda ya da sabit platformlu standart araç yapılandırmasını temel almaktadır

*** İsteğe bağlı büyük akü bölmesi için parantez içindeki değerleri kullanın

Kapasite

WT 3020 - 2000 kg

WT 3040 - 2000 kg

WT 3060 - 2500 kg

Elektrik Sistemi / Aküler

250 Ah ila 460 Ah arası nominal akü kapasitesine sahip 24 volt elektrik sistemi.
Akü, isteğe bağlı akü bölmesi silindirleri ile dikey ya da yatay olarak çıkartılabilir.

Standart Donanım

1. Bakım gerektirmeyen 3 fazlı Crown (AC) çekiş motoru
2. e-GEN® Fren Sistemi, rejeneratif ve sürtünmesiz elektrikli frenleme olanağı sağlar. Mekanik frenleme yalnızca park freni olarak kullanılır
3. X10® Kumanda Kolu, aracın tüm işlevlerini operatörün parmak uçlarına getirir.
4. Crown'un Access 1 2 3® Kapsamlı Sistem Kontrolü
   - LCD ekran
   - PIN kodu ile anahtarsız çalıştırma
   - İlk çalıştırma ve çalışma süresi boyunca arıza teşhisi
   - Akü deşarj göstergesi ve kaldırma kesmesi
   - 3 seçilebilir çekiş performansı profili (WT 3040, WT 3060)
   - Çeşitli araç çalıştırma bileşenlerini izlemek için saat sayaçları
   - Gerçek zamanlı sorun giderme olanaklarına sahip dahili arıza teşhis ünitesi
5. FlexRide™, aşağıdakiler sayesinde titreşimleri ve darbeleri en aza indirir (katlanabilir platform)
   - Entegre operatör varlığı sensörlü yumuşak zemin döşemesi
   - Gelişmiş platform süspansiyonu
   - Tam süspansiyonlu tahrik ünitesi
   - Ağır hizmet darbe emici destek tekerlekleri (WT 3040, WT 3060)
6. CAN-Bus teknolojisi
7. Sızdırmaz Alman tipi elektrik bağlantıları
8. Yumuşak yan yastıklamalı ve hızlı çıkış özellikli ağır hizmet yan korkuluklar (WT 3040/3060)
9. Elektrik güç bağlantısı kesme anahtarı
10. Vulkollan tahrik tekerleği, destek tekerlekleri ve yük tekerlekleri
11. Tek yük tekerleği
12. Rampada tutma
13. Akü bağlantısı DIN 160 A
14. Ağır hizmet güçlendirilmiş çatal tertibatı
15. 10 mm kalınlığında çelik etekli ağır hizmet şasi
16. Kolayca çıkarılabilir çelik kapaklar
17. Aküye kolay erişim için menteşeli çelik üst akü kapağı
18. Akıllı Elektronik Yönlendirme Sistemi (WT 3060)
    - Virajlarda hız azaltma sağlayan seçilebilir performans profilleri
    - Dokunmatik geri bildirim özelliği, en iyi hakimiyeti sağlamak için çalışma koşullarını izler ve yönlendirme gücünü ayarlar
    - Aktif Çekiş sistemi, yük ağırlığı değiştikçe tahrik lastiği basıncını ayarlar
    - Bakım gerektirmeyen 3 fazlı (AC) yönlendirme motoru
19. Tavşan/kaplumbağa anahtarı, iki seviyeli programlanabilir hareket performans sunmaktadır
20. Palet giriş rampası

İsteğe Bağlı Donanımlar

1. Akıllı Elektronik Yönlendirme Sistemi (WT 3040)
   - Virajlarda hız azaltma sağlayan seçilebilir performans profilleri
   - Dokunmatik geri bildirim özelliği, en iyi hakimiyeti sağlamak için çalışma koşullarını izler ve yönlendirme gücünü ayarlar
   - Aktif Çekiş sistemi, yük ağırlığı değiştikçe tahrik lastiği basıncını ayarlar
   - Bakım gerektirmeyen 3 fazlı (AC) yönlendirme motoru
2. Arkadan girişli sabit platform (WT 3040, WT3060)
3. Yandan girişli sabit platform (WT 3040)
4. Ağırlığı ayarlanabilir FlexRide (arkadan girişli platform için)
5. Operatörün daha iyi uzanabilmesi için yük arka destek korkuluğu tutma çubuklu katlanır basamak (yandan girişli platform için)
6. Çatal uzunluğu ve açıklığı seçenekleri
7. 315-375 Ah aküler için akü bölmesi (WT 3020) ve 420-465 Ah aküler için akü bölmesi (WT 3040, WT 3060)
8. Akü bölmesi silindirleri (uzun kafa yüksekliği)
9. Akü konektörü SBE 160 kırmızı, SB 175 kırmızı, SB 175 gri
10. Kauçuk ya da Supertrac tahrik tekerlekleri
11. Tandem yük tekerlekleri
12. Ağır hizmet sabit destek tekerlekleri, tek ya da çift
13. Dondurucu donanımı ve paslanma koruması
14. InfoLink® bağlantısına hazır
15. Elektronik aletler için 12V güç kaynağı
16. Anahtar devresi ya da tuş takımı
17. Yük arka destek korkuluğu
18. Sesli ikaz alarmı
19. Yumuşak yan yastıklamalı ve hızlı çıkış özellikli ağır hizmet yan korkuluklar (WT 3020)
20. Work Assist aksesuar borusu
21. Work Assist™ Aksesuarları
    - Yük sepeti
    - Muhafaza cepleri
    - İçecek tutucu
    - Çöp kutusu tutucu
    - Tarama tabancası tutucu
    - Küçük, orta ve büyük not tahtaları
    - WMS terminalleri için montaj braketleri
22. Özel boya
23. Kaynaklı çatal işaretleri
24. Lityum İyon Akü Kullanımına Hazır

Elektrik

Crown'ın Access 1 2 3 Comprehensive System Control'ü ile yönetilen 24 volt elektrik sistemi. Neredeyse bakım gerektirmeyen AC çekiş motoru, her hızda güçlü hızlanma ve kontrol sağlar. Sensörler, yönlendirme ve hız dahil olmak üzere işlevsel parametreleri izler ve koşullara uygun olarak operasyonel ayarları düzenler.

Güç Birimi

Ön istifleme çalışmasının zorlu koşullarına ayak uydurmak için tasarlanan sağlam güç birimi, tahrik ünitesini ve destek tekerleği bileşenlerini korumak için tasarlanan güçlendirilmiş 10 mm kalınlığında bir eteğe sahiptir. 12 mm etek, aküyü ve kaldırma bağlantısını korur. Konturlu yapıdaki etek, rampalarda çalışmak için yerden daha yüksek tasarıma sahiptir. Tüm çevre boyunca devam eden çıkarılabilir çelik korumalar, iç bileşenleri darbelere karşı korurken aynı zamanda servis için kolay erişim imkanı sunar.

Operatör Alanı ve Kontroller

WT 3000 Serisinde, operatör konforunu ve üretkenliğini geliştirmek için çeşitli tasarım özellikleri bulunmaktadır.

Katlanır FlexRide platformu, operatöre aktarılan darbeleri yüzde 80'den daha fazla azaltır. Platform panelleri üzerinden, hız azaltılmadan geçilebilir. Kullanım ömrü boyunca hizmet veren platform süspansiyonu asla ayarlama gerektirmez
ve kirleticilerin neden olduğu güvenilirlik sorunlarını önlemek için sabit durum endüksiyon anahtarlarına sahiptir.

Ağır hizmet yan korkuluklarda, 50 mm ağır hizmet çeperli çelik borular ve sağlan
C-kelepçe montaj sistemi bulunur. Yumuşak poliüretan yan yastıklamalar, en iyi

desteği ve konforu sağlayacak şekilde yerleştirilmiştir. Hızlı çıkış özelliği (patent başvurusu yapılmış), yüke daha çabuk erişim sağlamak üzere korkulukların yukarı kaldırılmasına olanak tanır.

Sabit platformlu modellerde, ayakları operatör bölmesinin koruma alanının dışında olduğunda operatörlere uyarı veren patentli Giriş Çubuğu Güvenlik Anahtarı bulunmaktadır. Operatör Giriş Çubuğuna basarsa, araç hareket hızına bağlı olarak 10 metre ya da daha az bir mesafede duracak, bir alarm çalacak ve aracın ekranında "Giriş Çubuğu" mesajı gösterilecektir.

Alçak ve geniş basamak, yuvarlatılmış erişim sayesinde araca binmek ve araçtan inmek kolaydır. Arkadan girişli platformda, yanda durma konumunda yumuşak destek sağlayan büyük yan yastıklamalar bulunmaktadır.

Yandan girişli platformdaki konturlu yaslanma minderi, üzerine dayanılacak yumuşak bir yüzey sağlar.

Patentli ağırlığı ayarlanabilir FlexRide (arkadan girişli modelde isteğe bağlıdır)– süspansiyonu operatörün vücut ağırlığına göre ayarlayarak en iyi sürücü konforu sunar.

X10 kumanda kolu, tüm işlevlerin tek elle eş zamanlı olarak çalışmasını sağlar ve her iki sürüş yönünde en iyi görüşü sağlamak üzere yanda durarak çalışma şeklini iyileştirir Ergonomik ileri/geri baş parmak diski hassas manevra olanağı sunar.

Entegre korna düğmeleriyle ile kullanışlı el tutma yerleri, üretan kaplaması ile soğuğa ve titreşime karşı yalıtımlıdır.

Tavşan/kaplumbağa anahtarı, operatörlerin kendi deneyim seviyelerine ya da uygulama gereksinimlerine uygun ayarı seçmelerini sağlamak için iki seviyeli programlanabilir hareket performansı sunar. Alçak dümen hareketli bağlantısı, yaya modunda çalışırken (platform yukarı katlanmış halde) sınıfının en iyisi ayak açıklığına sağlar.

Elektronik yönlendirme sistemi, manevra kabiliyetini artırırken ağır yüklerde bile çabuk tepki verir. Akıllı dokunmatik geri bildirim özelliği, sürücüye daha fazla güven vermek için çalışma koşullarını izler ve yönlendirme gücünü ayarlar. Aktif Çekiş ve virajlarda hız kontrolü ile birlikte elektronik yönlendirme, en iyi ve en güvenli sürüş performansı sağlar.

Access 1 2 3® Comprehensive System Control

Crown'un Access 1 2 3 teknolojisi sunduğu iletişim ara yüzü ile operatörler ve servis mühendisleri için optimum performans ve kontrol sunarken, geliştirilmiş arıza teşhis sistemi sayesinde sistemlerin akıllı koordinasyonunu ve basitleştirilmiş servis olanağı sağlar.

Ekranda, servis mühendislerinin aracın çalışması sırasında girişleri ve çıkışları etkin biçimde görmesine olanak sağlayan tam özellikli araç üzeri servis aracı bulunur. Dizüstü bilgisayar ya da servis terminali gerekmez. Son 16 etkinliği gösteren etkinlik kodu geçmişine ekrandan ulaşılabilir.

Ekranda, aracın çalışmasını etkileyebilecek değişikler konusunda operatörlere bilgi veren (saat sayaçları, BDI, operatör mesajları, servis kodları) ve etkinse üç performans profilinden birini seçmelerini sağlayan kullanışlı bir arayüz bulunmaktadır (3040/3060).

Aracın performansının belirli uygulamalar ya da operatör gereksinimlerine göre ayarlanması için ekrandan performans ayarlamasına erişilebilir. Ayrıca operatörlere 25 taneye kadar PIN kodu atanabilir ve istenirse önceden programlanmış performans profillerinden birine bağlanabilir.

Güç Birimi Süspansiyonu

Tahrik birimi süspansiyonu, sert kaplama krom çubuklar ve sızdırmaz kızaklı burçlar kullanılması sayesinde uzun ömürlüdür ve herhangi bir ayarlama yapılması gerekmez. Süspansiyon, rampalarda mükemmel performans için sabit tahrik lastiği basıncında 60 mm hareket aralığı sağlar. Yayla baskılanan destek tekerlekleriyle birlikte sistem şasiye, bağlı bileşenlere ve operatöre gelen darbeleri azaltır.Elektronik yönlendirmeli araçlarda standart Aktif Çekiş sistemi, çekişi artırmak için hidrolik basınç kullanır. Daha az kayma ve daha iyi frenleme özellikle dik ya da ıslak rampalarda kullanımda çok yardımcıdır.

e-GEN® Frenleme Sistemi

Yüksek torklu AC çekiş motorunun gücü, eğimli bir yerde çalışırken bile aracı durdurmak ve hareket girişi istenene kadar sabit tutmak için kullanılır. Bu sistem, bakım gerektirmeyen kullanım ömrü boyunca ayarlama yapılmasını gereksinimini ve aşınma noktalarını ortadan kaldırır. Otomatik park freni, araç durduğunda ve operatör platformdan ayrıldığında ya da elektrik bağlantısı kesildiğinde devreye girer.

Güvenlik Yönetmelikleri

Avrupa güvenlik standartlarına uygundur.

Boyutlar ve performans, üretim toleransları nedeniyle farklılık gösterebilir. Performans, ortalama büyüklükteki bir aracı temel almaktadır ve ağırlık, aracın koşulları, donanımları ve çalışma alanının durumundan etkilenebilir. Crown ürünlerini ve özelliklerini haber vermeden değiştirme hakkını saklı tutar.

WT 3000 SPEC TR 06/17
M03324-022-00
Almanya'da Basılmıştır

Avrupa Üretimi:
Crown Gabelstapler GmbH & Co. KG
Roding, Almanya
www.crown.com